03.00.558.00.00

Rz 80 (√)

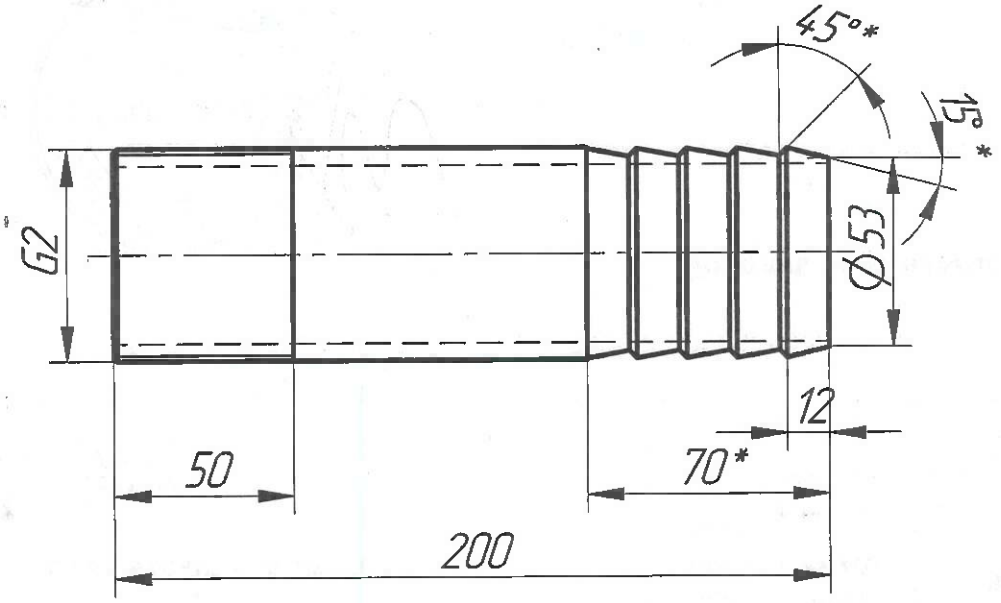

1. *Размер для справок.
2. Неуказанные отклонения размеров h14, H14, ±IT14/2.

Изм.	Лист	№ докум.	Подп.	Дата	03.00.558.00.00		
Разраб.					Патрубок L-200	Лит.	Масса 1,16	Масштаб 1:2
Пров.						Лист: 1	Листов: 1
Т. контр.							
Н. контр.					Сталь 20 ГОСТ 1050-88		
Утв.							

Перв. примен.

Справ. №

Подп. и дата

Инв. № дубл.

Взам. инв. №

Подп. и дата

Инв. № подл.

Копировал

Формат А4

Масштаб 1:2 соответствует ГОСТ 2.302-68